NMEA 2000

Bootsbezogene Leistungsdaten, Wetter- und Wasserbedingungen – alles auf einen Blick, mit einem Humminbird NMEA 2000 Netzwerk. Schließen Sie einfach einen Sensor nach dem anderen an das System Ihres Bootes an. Peilung, Tiefe, Motordaten, Tankinhalt, Batteriespannung etc. – was Ihnen auch einfällt, wir können es anzeigen! Sparen Sie wertvollen Treibstoff, Warnhinweise liefern wichtige Entscheidungsgrundlagen.

MULTI-SENSOR UNTERSTÜTZUNG
Daten praktisch aller NMEA 2000 Sensoren lassen sich in Farbgrafiken und Text anzeigen, sogar von mehreren Motoren und Tanks.

ION & ONIX Serie
Diese Modellserien sind ohne Adapter NMEA 2000 tauglich und bilden das Rückgrat eines modernen Netzwerkes.

EINFACHE INDIVIDUALISIERUNG
Passen Sie die Bildschirmansicht an die aktuelle Navigationssituation an. Sie können die Informationen eines einzelnen Netzwerksensor abrufen, aber auch die Daten mehrerer gleichzeitig, um einen Gesamtüberblick zu haben.

NMEA 2000 Interface

Mit diesem Produkt machen Sie die Humminbird Geräte der Serien 1100, 900, 800, 700HD NMEA 2000-fit. Es speist die NMEA 2000 Daten in das Humminbird Ethernet-Netzwerk ein. 59 7638

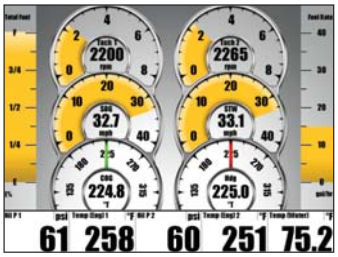

Ethernet Adapter

AS EC QDE Adapter zur Einbindung folgender Humminbird Geräte in ein Ethernet-Netzwerk: Serie 700HD, Serie 800HD mit integrierter GPS-Antenne, Serie 900HD mit integrierter GPS-Antenne, Serie 1100HD
59 7629

Ethernet Netzwerkkabel

Systemkabel

0,6 m 59 7630 6,0 m 59 7633
3,0 m 59 7632 9,0 m 59 7634

Verlängerungskabel

9,0 m 59 7635

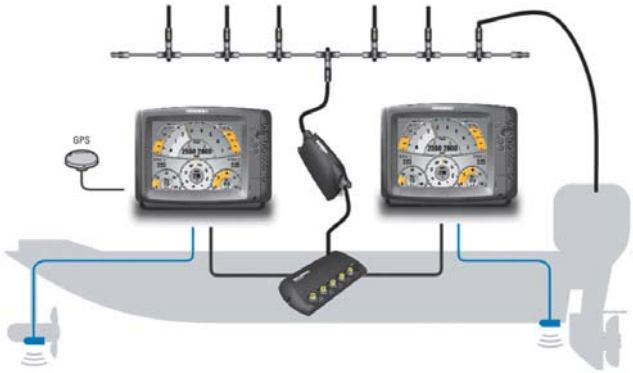

5-Port Ethernet Verteilbox

Verbinden Sie bis zu 5 Humminbird Ethernetgeräte bzw. Sensoren zu einem modernen Netzwerk.
59 7640

Allroundmarin®

> ION SYSTEM CONFIGURATION

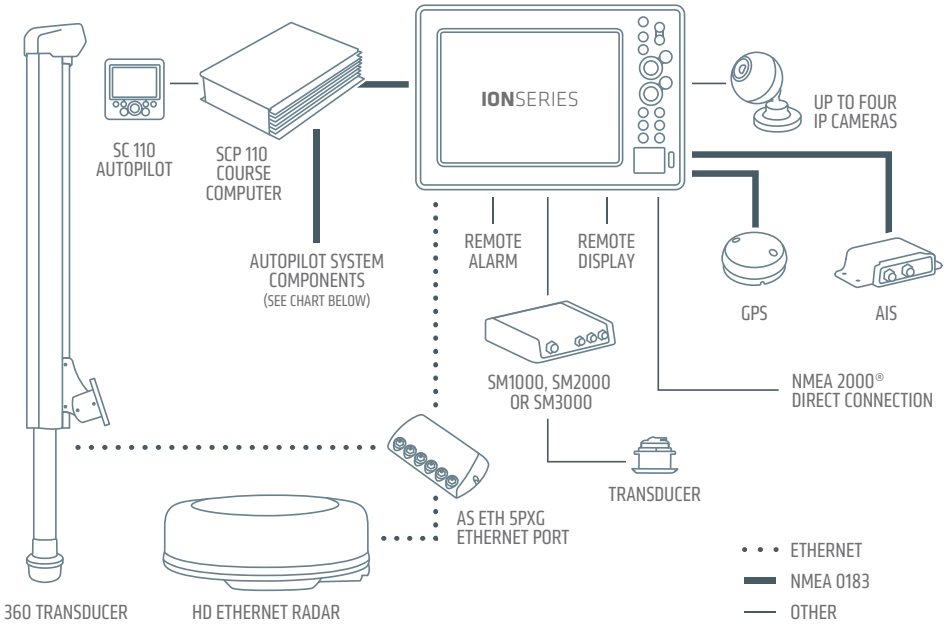

> AUTOPILOT SYSTEM CONFIGURATION

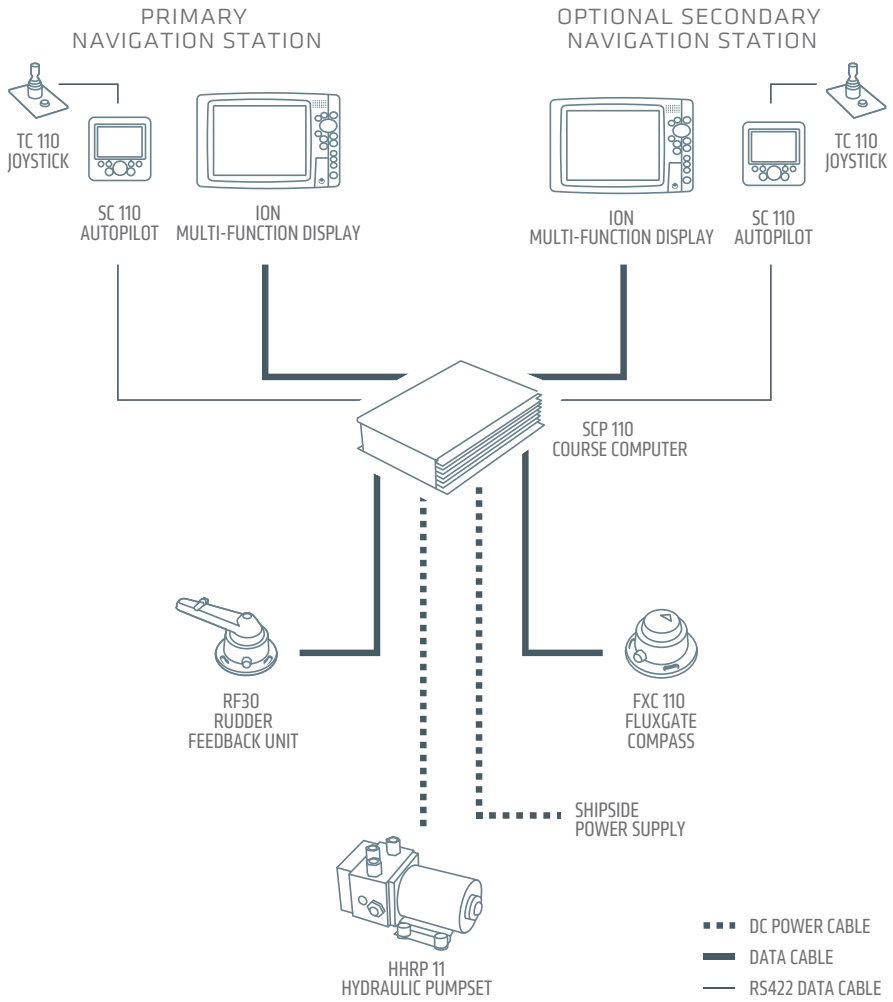

Netzwerkbeispiele

Wie Sie Ihr Netzwerk gestalten liegt ganz bei Ihnen. Wir stellen hier ein paar mögliche Konfigurationen zur Verfügung. Eine große Auswahl auch an einfachen Konfigurationen finden Sie auf unserer Homepage.

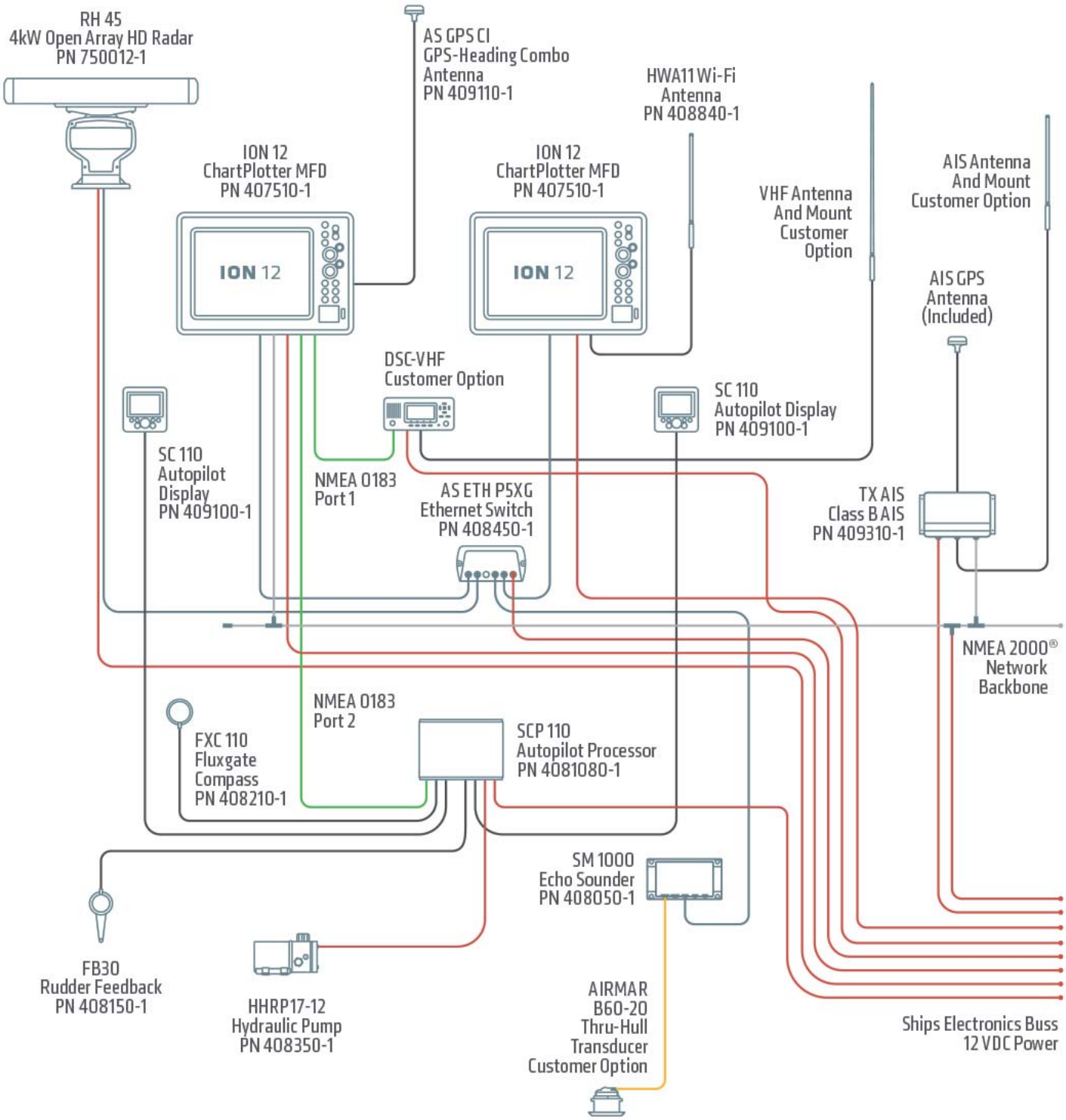

Allroundmarin®

ETHERNET | NMEA 2000

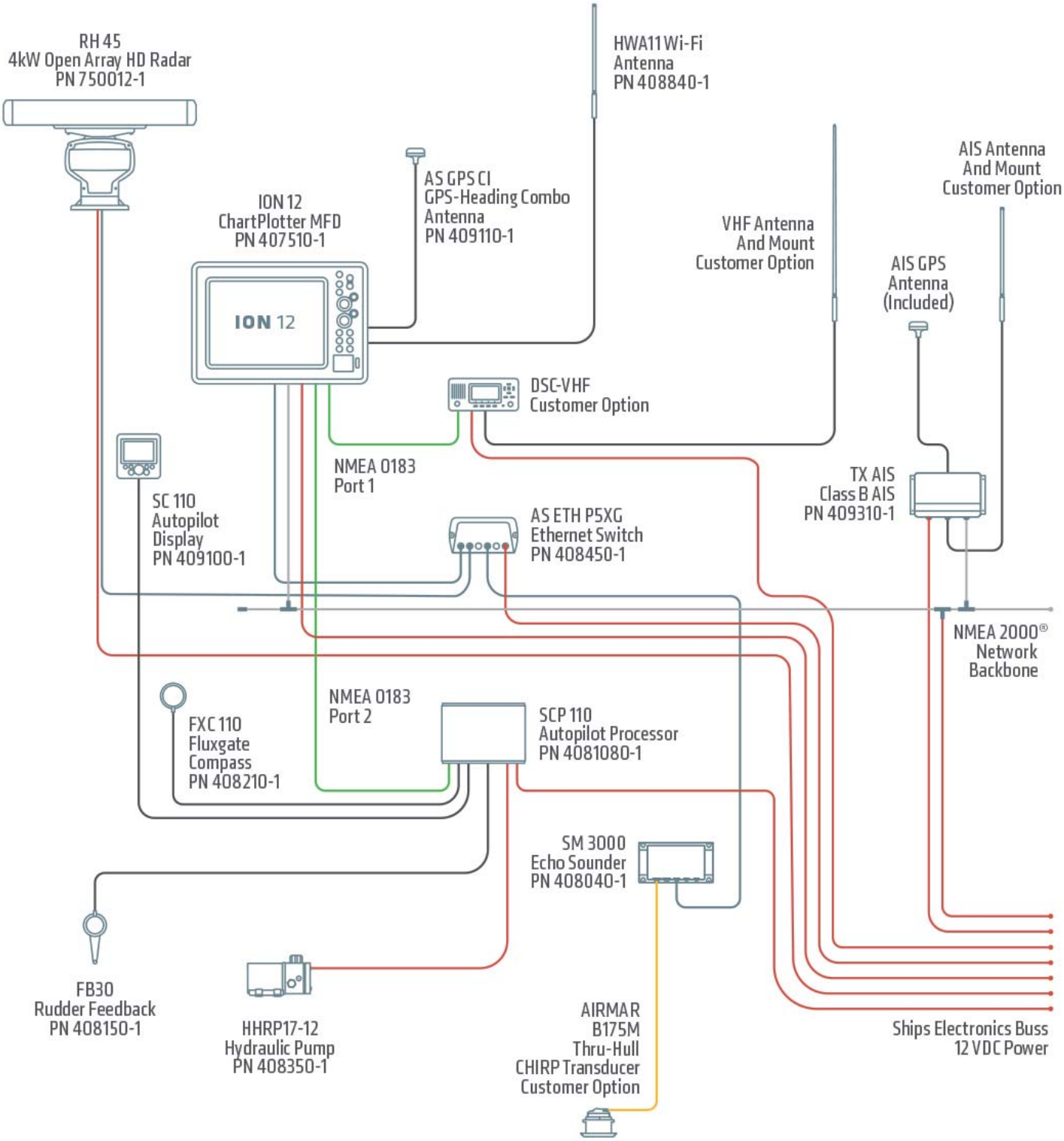

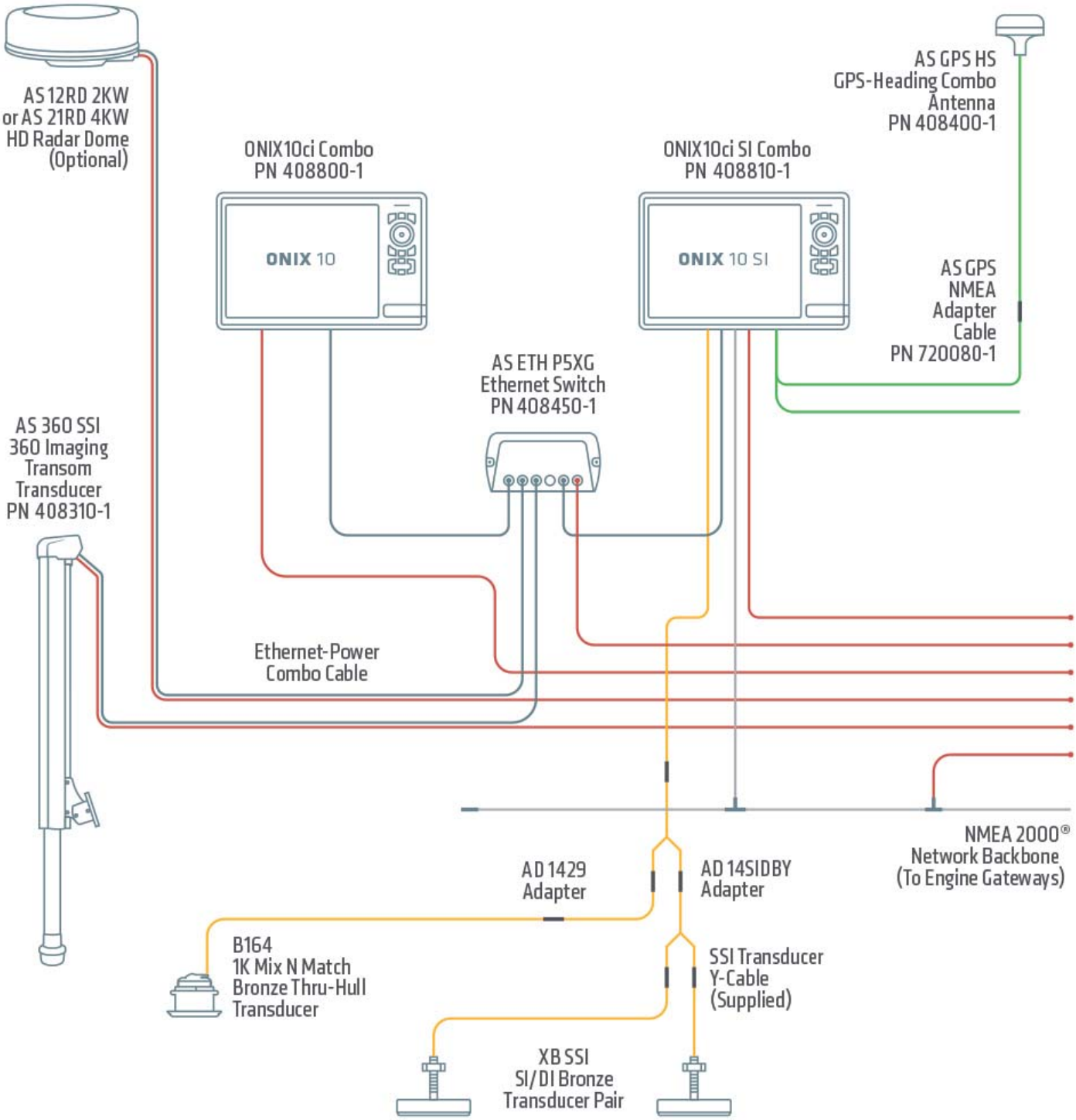

Allroundmarin®

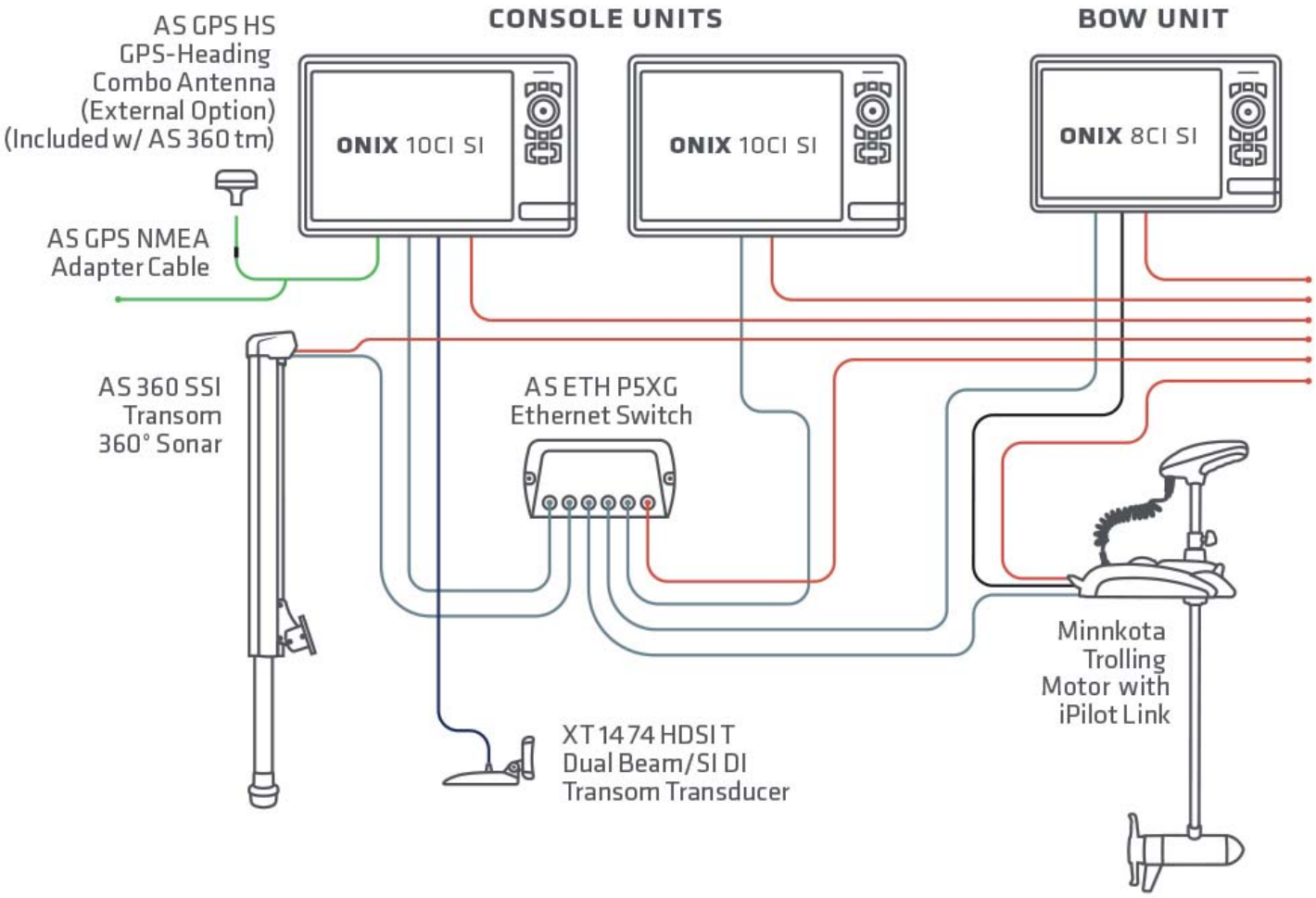
CONSOLE UNITS
BOW UNIT
AS GPS HS
GPS-Heading
Combo Antenna
(External Option)
(Included w/ AS 360 tm)
ONIX 10CI SI
ONIX 10CI SI
ONIX 8CI SI
AS GPS NMEA
Adapter Cable
AS 360 SSI
Transom
360° Sonar
AS ETH P5XG
Ethernet Switch
Minnkota
Trolling
Motor with
iPilot Link
XT 1474 HDSI T
Dual Beam/SI DI
Transom Transducer

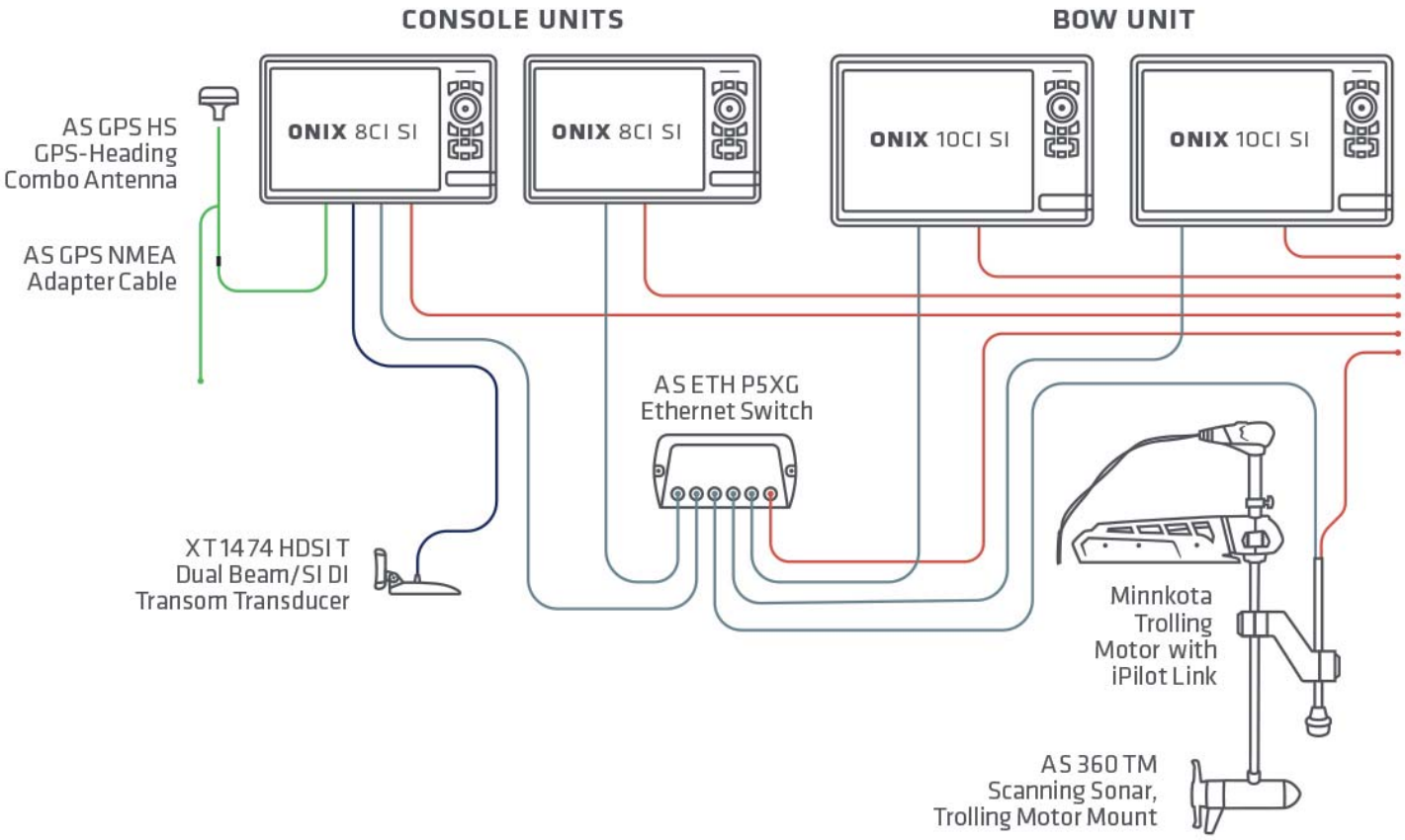

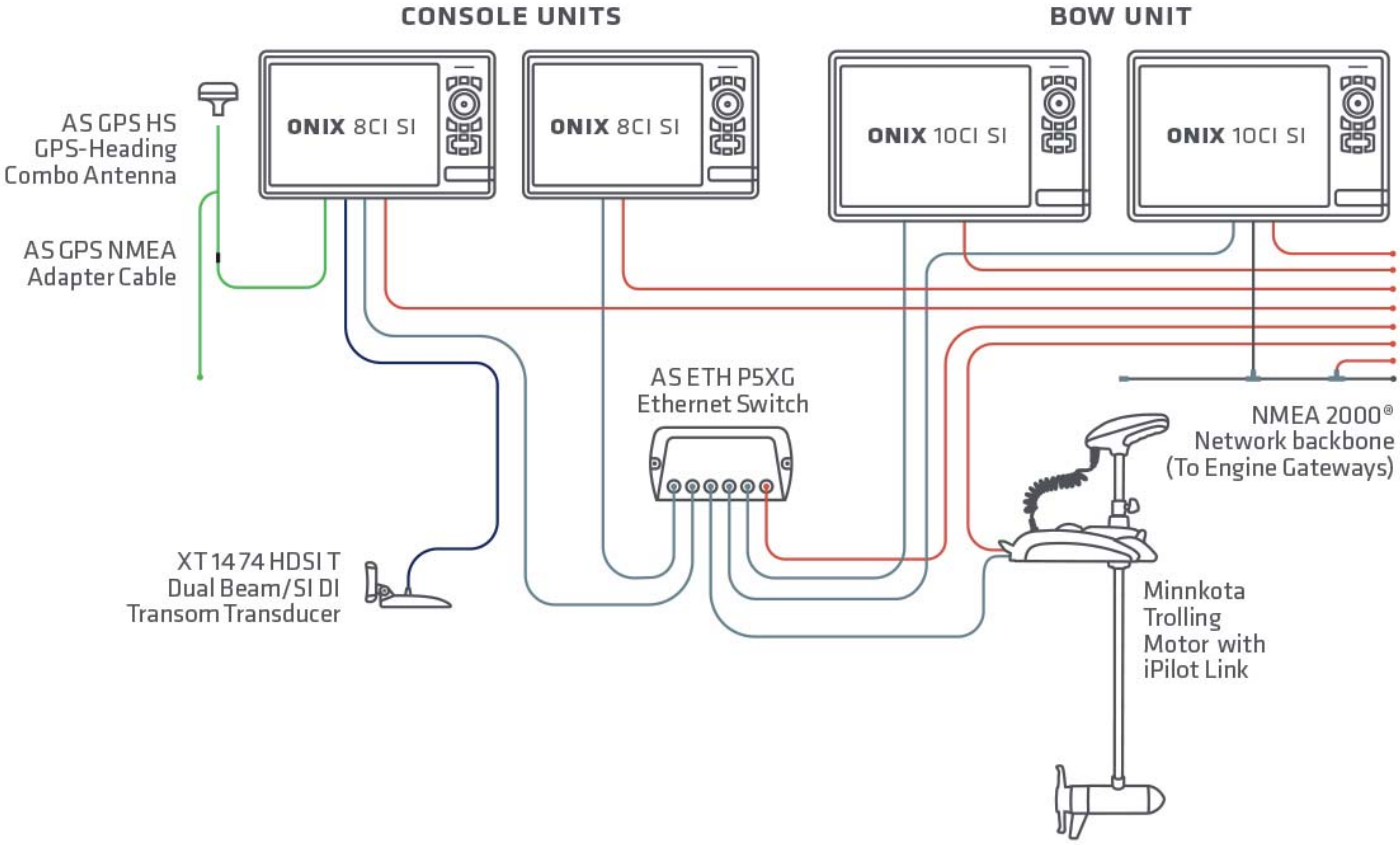

Allroundmarin®
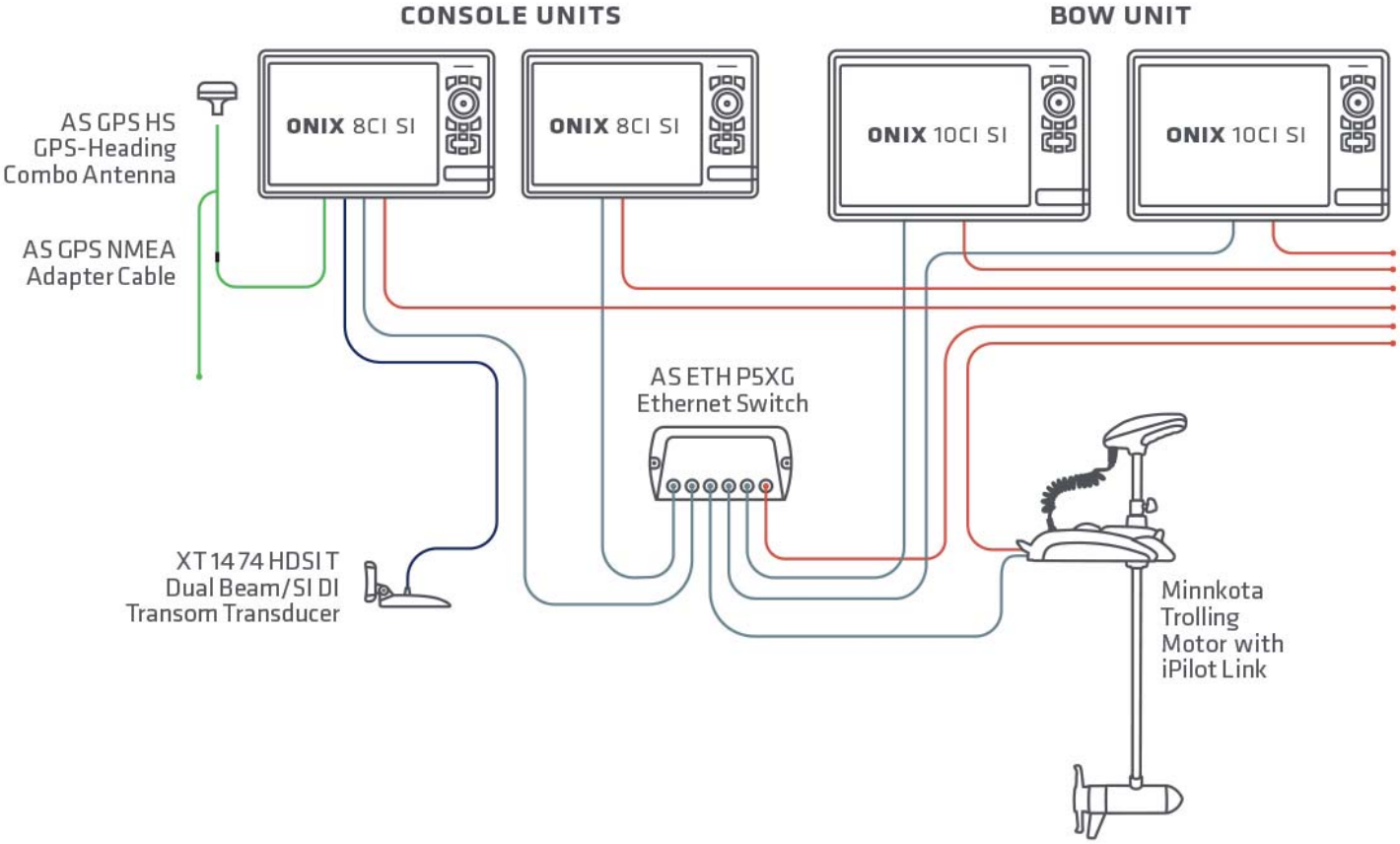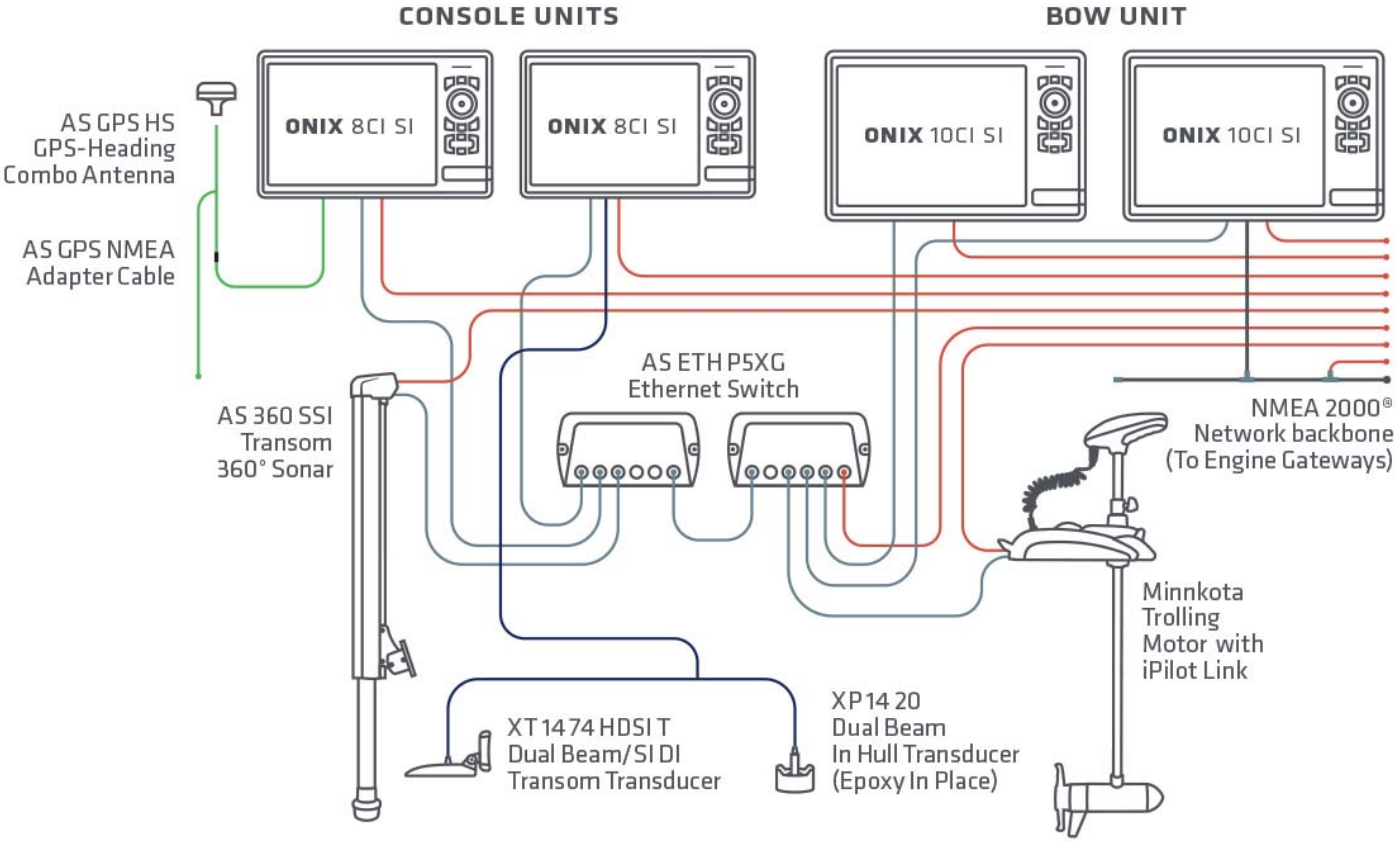
ETHERNET | NMEA 2000